i-carbon

Via Albertini, 36 F13a
60131 Ancona - Italy
VAT IT02814410425

www.i-carbon.it
info@i-carbon.it
+39 071 9946104

MOORING SYSTEM - carbon fibre

Our mooring system pushes the boundaries of innovation and design of marine hardware. We conceived a new kind of pop-up cleat, combining stylish design, functional shape, high strength and cutting-edge technology. The curved shape and smooth edges allow an easy clamp of the mooring line, avoiding rope consumption. It means no more ropes damaged by sharp edges. The top part of the cleat is made of light carbon fibre, by innovative SMC moulding technology (It is a method of moulding where a sheet of randomly placed carbon fibre strands (or GRP, or Kevlar) and epoxy resin compound, is placed into a preheated mould, and when the mould is closed the material is squeezed under very high pressure by vertical press). All the fittings and deck base are made of CNC machined titanium, to offer the best strength, lightness and keep it totally free from corrosion.

Il nostro sistema di ormeggio spinge più avanti i confini dell'innovazione e del design applicato all'attrezzatura di coperta. Abbiamo ideato un nuovo tipo di bitta pop-up, che combina design elegante, funzionalità, alta resistenza e tecnologia all'avanguardia. La forma curva e gli spigoli smussati consentono un facile bloccaggio della cima di ormeggio, evitandone la consunzione: niente più cime danneggiate da spigoli troppo accentuati. La parte superiore della bitta è realizzata in fibra di carbonio stampata con l'innovativa tecnologia SMC (È un metodo di stampaggio in cui un foglio composto da fibra corta di carbonio - o vetro, o kevlar - e resina epossidica viene posto in uno stampo in acciaio, riscaldato ad alta temperatura. Quando lo stampo viene chiuso una forte pressione viene applicata dall'alto mediante una pressa verticale, ed in pochi minuti si ottiene il prodotto finito).

i-carbon

Via Albertini, 36 F13a
60131 Ancona - Italy
VAT IT02814410425

www.i-carbon.it
info@i-carbon.it
+39 071 9946104

FEATURES:

- outstanding and sleek design
- smooth edges
- carbon fibre top cleat
- clear matte / or glossy finish coating
- titanium fittings
- totally free from corrosion
- extremely light-weight and strong
- high load capacity
- watertight stems
- no drains required
- easy installation
- low maintenance
- functional, reliable, seaworthy
- made in Italy

CONSTRUCTION & ACCESSORIES:

- top cleat made by CF SMC moulding
- clear matte / high gloss coating
- CNC machined Grade 5 titanium for structural parts
- installation screws included
- backing plate available on request

CARATTERISTICHE:

- design innovativo ed elegante
- spigoli smussati
- corpo in fibra di carbonio
- finitura trasparente opaco o lucido
- meccaniche in titanio
- esente da corrosione
- estremamente leggero e robusto
- alta capacità di carico
- totalmente impermeabile
- non richiede dernaggi
- facile installazione
- bassa manutenzione
- funzionale ed affidabile
- made in Italy

COSTRUZIONE E ACCESSORI:

- corpo in fibra di carbonio corta, stampata a compressione
- finitura protettiva trasparente
- parti strutturali in titanio grado5, lavorato a controllo numerico
- viti di installazione incluse
- controflangia opzionale, disponibile su richiesta

This cleat is the stronger-one and lighter-one on the market (compared with others of the same size). You can install on every kind of deck surface, composite, GRP, aluminium, steel, or wood. It is easy to install onboard and does not require drainage due to the O-ring seal between the stem and the cylinder.

Tutti i raccordi e il sistema di fissaggio alla base del ponte sono realizzati in titanio lavorato dal pieno con macchine a controllo numerico, per offrire la migliore robustezza, leggerezza e resistenza alla corrosione. Il risultato è la bitta più robusta e leggera sul mercato (rispetto ad altre della stessa misura). L'installazione di questa bitta è facile su ogni tipo di coperta, sia essa in composito, GRP, alluminio, acciaio o legno e non necessita di drenaggio grazie alla guarnizione O-ring presente tra stelo e cilindro.

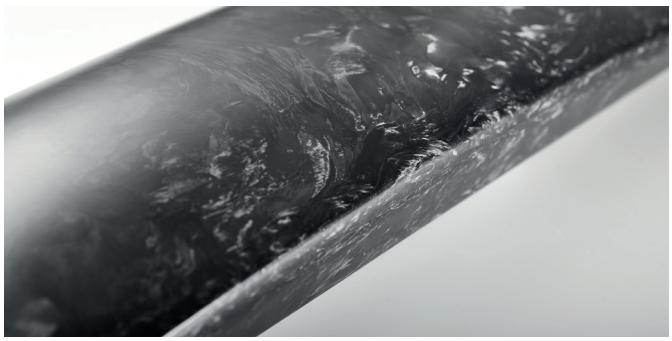

i-carbon

Via Albertini, 36 F13a
60131 Ancona - Italy
VAT IT02814410425

www.i-carbon.it
info@i-carbon.it
+39 071 9946104
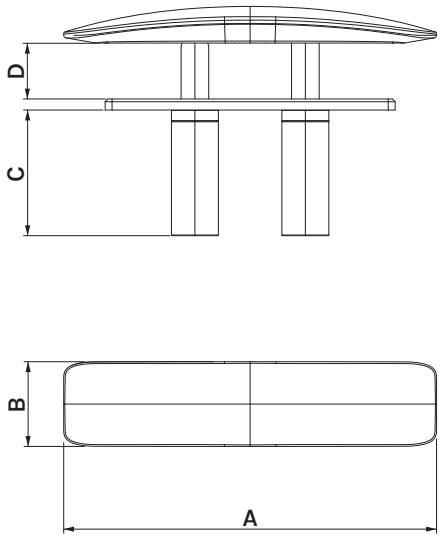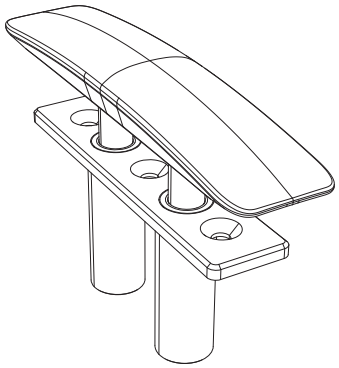
Part number	Material	A (mm)	B (mm)	C (mm)	D (mm)	Ø Line	Working load (daN)	Weight (g)
CC200	carbon/titanium	200	55	81	35	12-14	2000	450
CC270	carbon/titanium	270	68	91	40.5	16-18	3000	1100
CC350	carbon/titanium	350	80	114	50	20-22	6000	2000
CC420	carbon/titanium	420	97	153	66	28-30	12000	3900